TARJA DE COCINA 1729

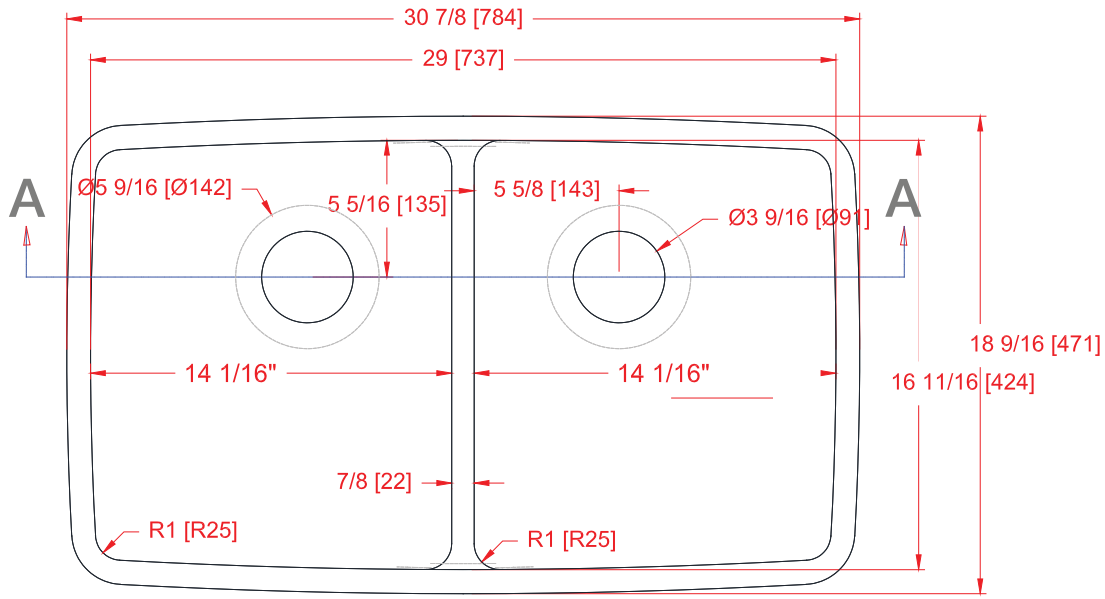

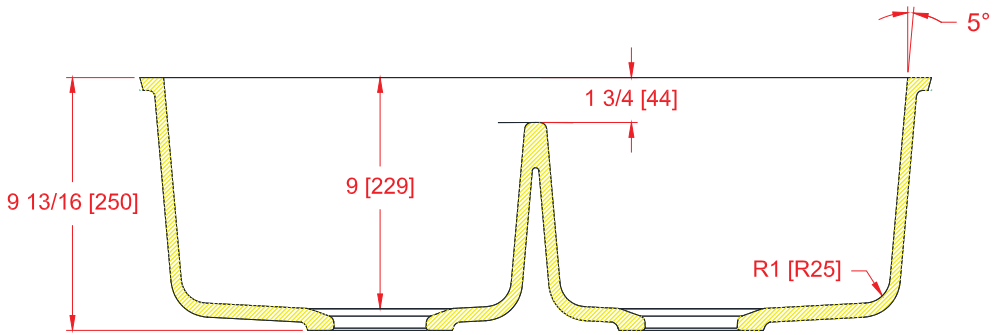

SECCIÓN A-A

Everform®

SUPERFICIE SÓLIDA *by* FORMICA GROUP

Formica® es una marca comercial bajo licencia de Formica Corporation. Formica®, el logo del Yunque de Formica® y Everform® son marcas comerciales registradas de The Diller Corporation. 1-800-FORMICA™ es una marca comercial de The Diller Corporation. Los productos y procesos de fabricación de Formica Corporation están protegidos por las patentes de E.U.A. y países correspondientes. Todas las marcas son marcas comerciales registradas de sus respectivos dueños. Para información sobre garantías por favor visite www.formica.com o llame al 1-800-FORMICA™ (1-800-367-6422). Al descargar el presente documento usted acepta que el usuario final es responsable de la verificación de medidas y ubicación de abertura de drenaje del ovalín final. Formica Corporation no es responsable de la abertura final ni del uso de los documentos.

©2022 Formica Corporation 10155 Reading Road, Cincinnati, Ohio 45241